kidwell

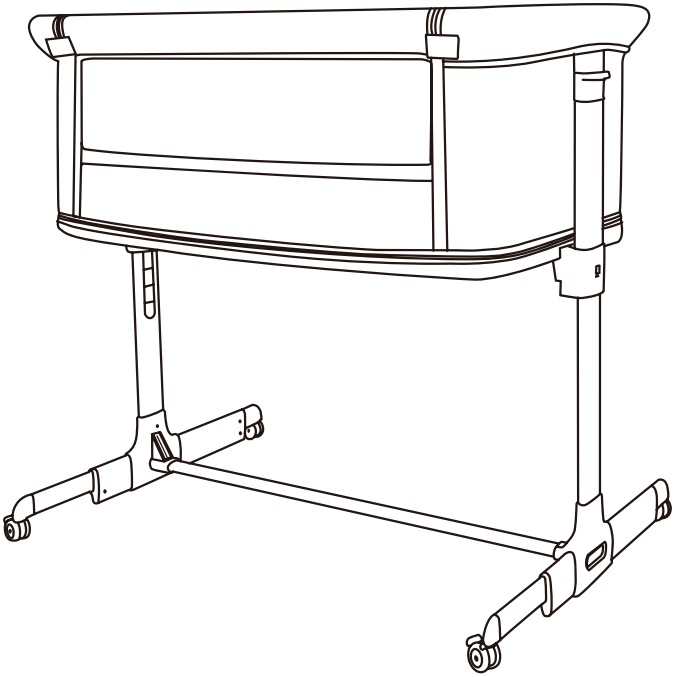

www.kidwell.eu

ALULA

PL ŁÓŻECZKO DOSTAWNE
EN SIDE BED CRIB
DE BABYBETT BEISTELLBETT

PL INSTRUKCJA OBSŁUGI
EN USER MANUAL
DE BENUTZERHANDBUCH

MODEL: 5901130080298, 5901130080304

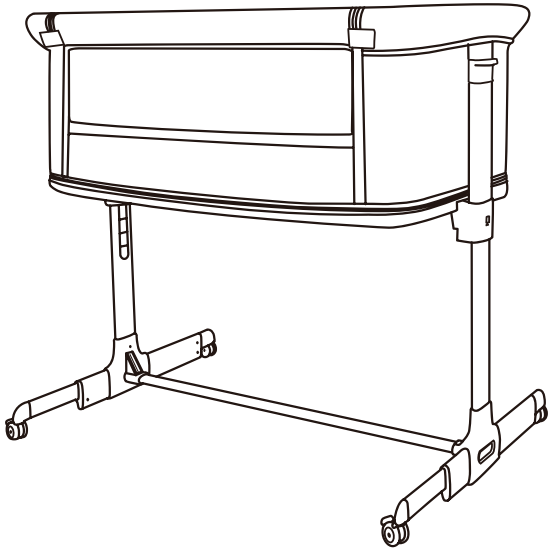

INDEX

8	POLSKI
15	ENGLISH
22	DEUTSCH

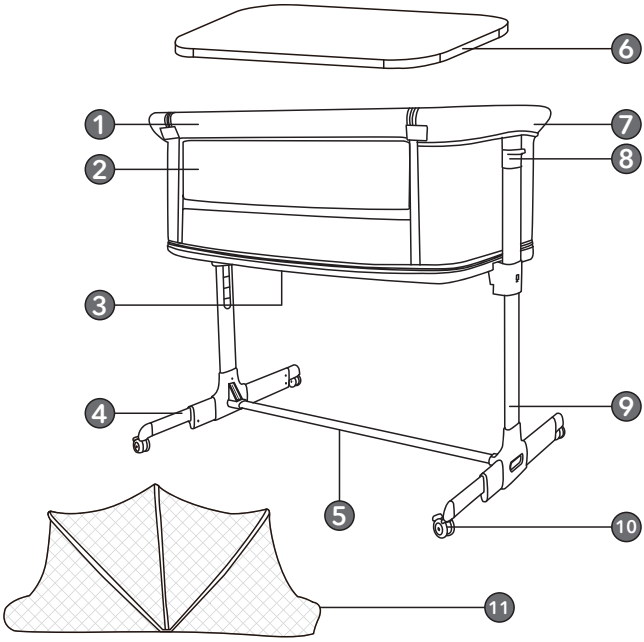

1

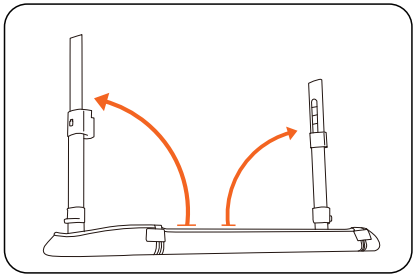

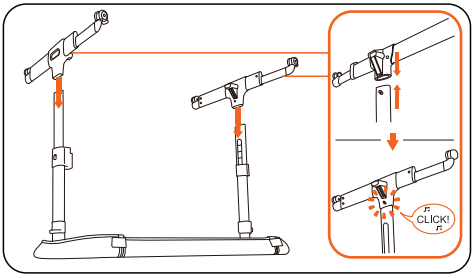

2

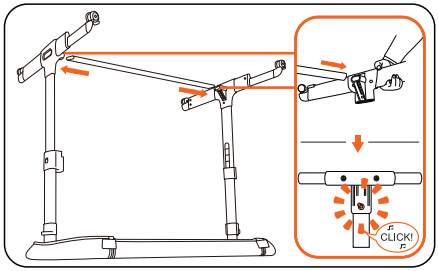

3

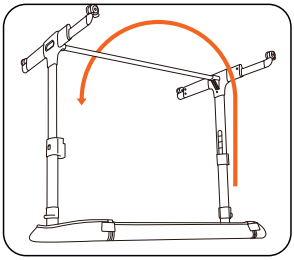

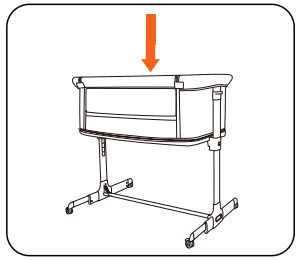

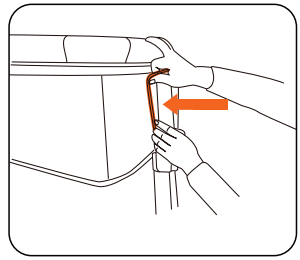

4

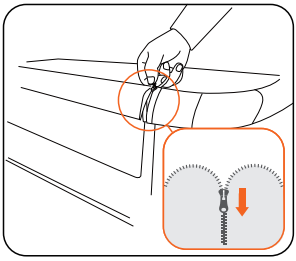

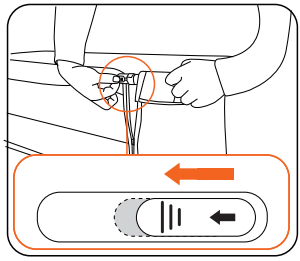

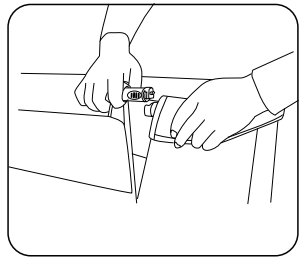

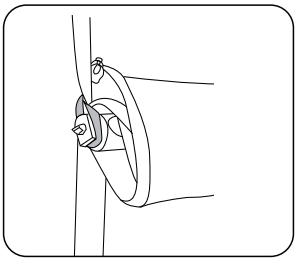

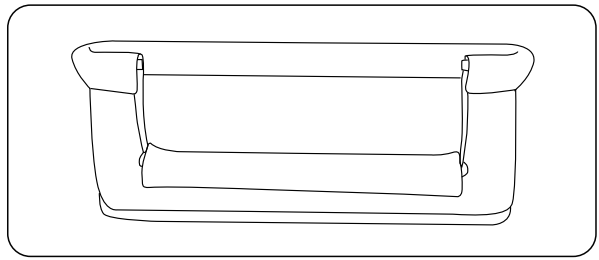

5

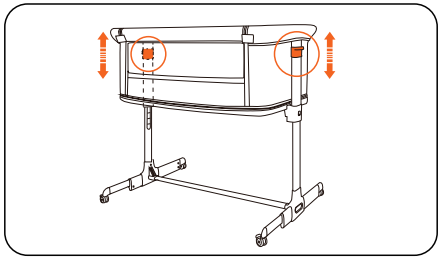

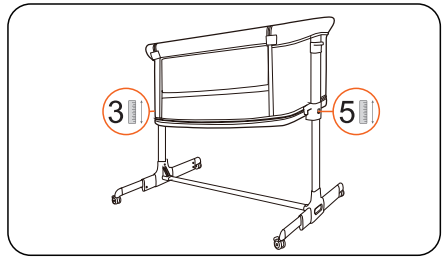

6

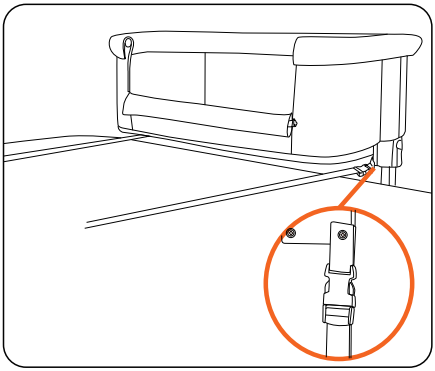

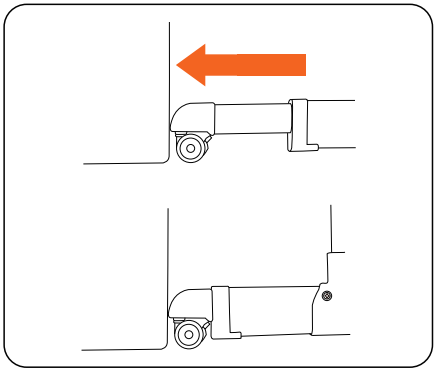

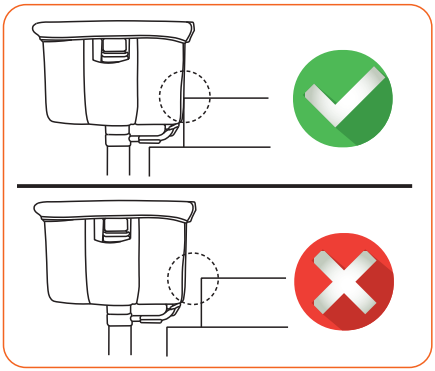

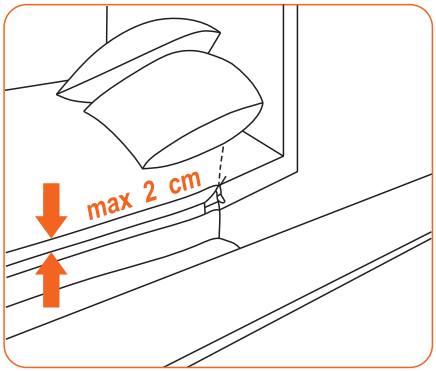

7

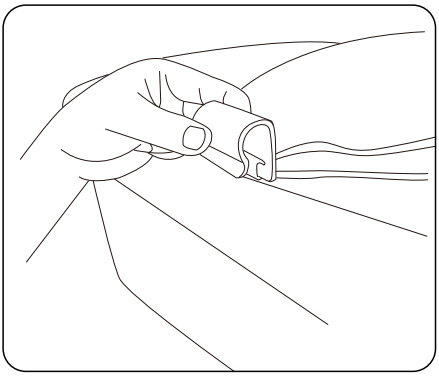

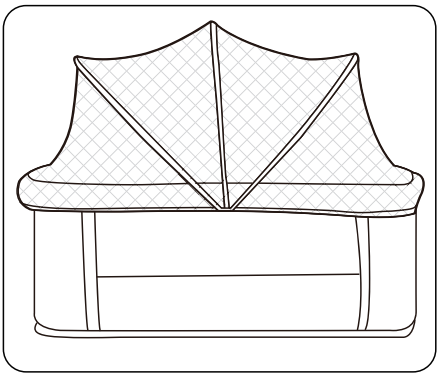

8

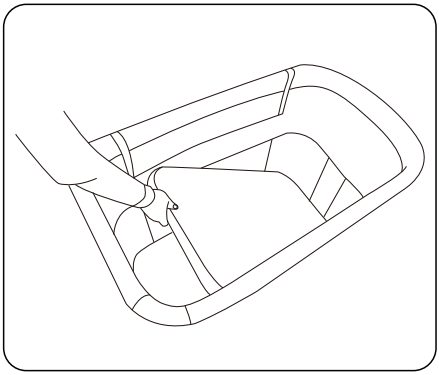

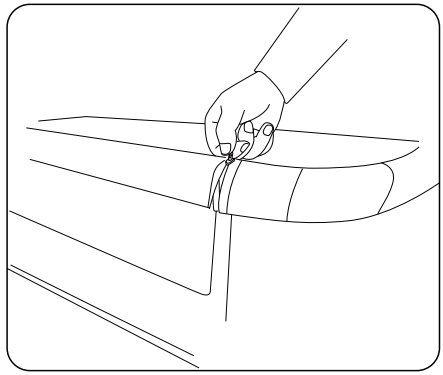

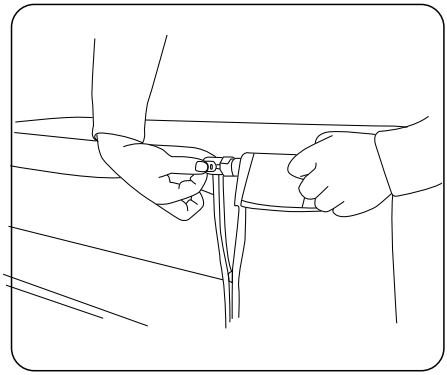

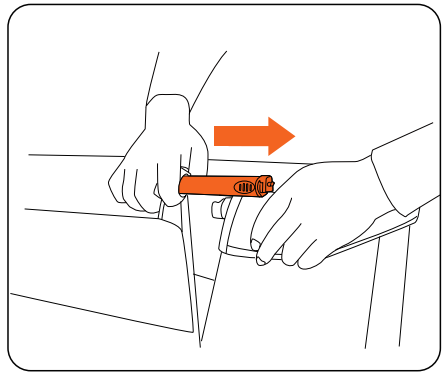

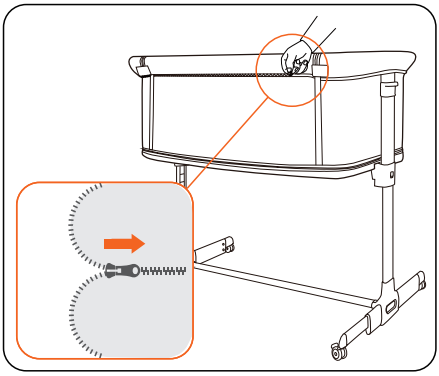

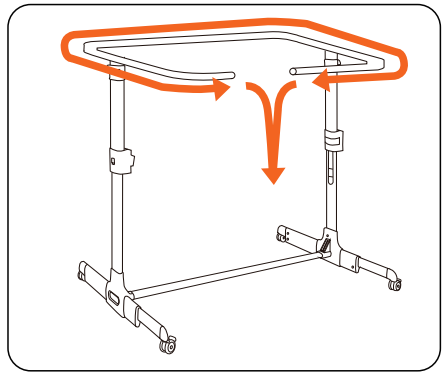

9

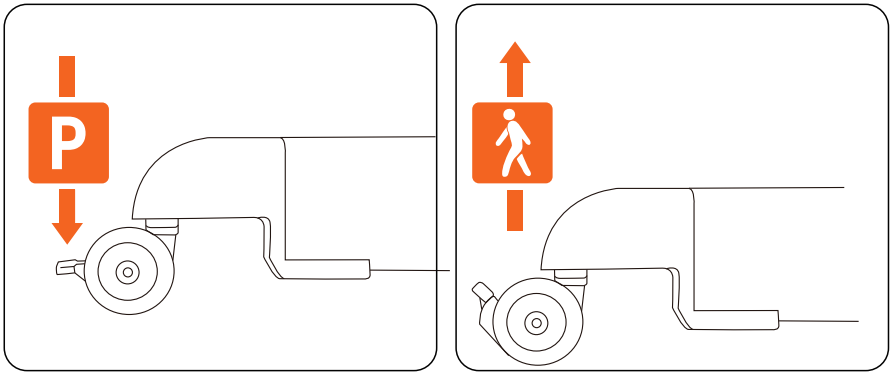

Importer:
DERFORM
Sady, ul. Za Motelem 1,
62-080 Tarnowo Podgórne
POLAND

MAX 9kg 0m+

Zgodnosci z normami EN 1130:2019 oraz EN 16890:2017

kidwell

POLSKI

Dziękujemy za zakup produktu marki Kidwell.
Priorytetem dla nas jest bezpieczeństwo dziecka oraz tworzenie pięknych wspomnień.
W przypadku jakichkolwiek pytań, prosimy o kontakt na adres e-mail:
info@kidwell.eu

Prosimy o dokładne przeczytanie niniejszej instrukcji oraz podążanie za jej poleceniami. Celem instrukcji jest dostarczenie informacji o tym, jak prawidłowo i bezpiecznie korzystać z produktu.
Po złożeniu produktu proszę upewnić się czy wszystkie funkcje działają prawidłowo oraz są zabezpieczone zgodnie z zaleceniami instrukcji (elementy mocujące, nakrętki, śrubki, łączenia itp.).
Montaż produktu Kidwell powinien być wykonany przez osobę dorosłą.
Brak zastosowania się do poleceń zawartych w tym dokumencie może spowodować poważne obrażenia.

OSTRZEŻENIE: Aby uniknąć zagrożenia uduszenia się dziecka, przed użyciem wyrobu zdjąć z niego plastikową osłonę. Opakowanie to należy następnie zniszczyć albo trzymać w miejscu niedostępnym dla dzieci i niemowląt

WAŻNE: Produkt do samodzielnego montażu

UWAGA! PRZECZYTAĆ UWAŻNIE I ZACHOWAĆ DO PÓŹNIEJSZEGO WYKORZYSTANIA.

OSTRZEŻENIE:

- Nie używaj produktu bez uprzedniego przeczytania instrukcji użytkowania
- Zaprzestań użytkowania łóżeczka, gdy dziecko będzie w stanie samodzielnie usiąść, podciągnąć się lub podnieść na dłoniach i kolanach.
- Umieszczanie dodatkowych elementów w produkcie może spowodować uduszenie dziecka
- Nie umieszczaj łóżeczka w pobliżu innego produktu, który może stwarzać ryzyko uduszenia lub powieszenia dziecka np. sznurki, zasłony
- Nie używaj w łóżeczku więcej niż jednego materaca
- Łóżeczko należy ustawić na podłożu poziomym
- Małym dzieciom nie wolno bawić się bez nadzoru w pobliżu łóżeczka
- Pozostawiając dziecko bez opieki w łóżeczku, należy mebel zablokować w pozycji nieruchomej
- Zaleca się, aby wszystkie okucia montażowe były zawsze odpowiednio dokręcone i aby żadne wkręty nie były poluzowane, ponieważ dziecko mogłoby zahaczyć o nie częścią ciała lub odzieżą (np. sznurkiem, naszyjnikiem, tasiemką od smoczka itp.), co mogłoby spowodować zagrożenie uduszeniem

- Nie używać łóżeczka, jeżeli jakikolwiek jego element jest uszkodzony, rozdarty lub brakuje elementu, używać tylko elementów dopuszczonych przez producenta. Nie zastępuj oryginalnych części zamiennikami które nie są rekomendowane przez producenta
- Bądź świadom ryzyka, jakie stanowi otwarty ogień oraz inne silne źródło ciepła, takie jak promienniki elektryczne lub gazowe itp. umieszczone w pobliżu łóżeczka
- Nigdy nie wolno pozostawiać niemowlęcia samego w łóżeczku z opuszczonymi bokami
- Należy unieść boczną ścianę i całkowicie zamknąć zamek, aby używać produktu w funkcji łóżeczka. Zawsze upewnij się czy opuszczany bok jest podniesiony i prawidłowo zamknięty
- Jeżeli łóżeczko jest dosunięte do łóżka dorosłych, należy zawsze używać zespołu pasów zabezpieczających. W tym trybie, łóżeczko należy zawsze mocno zamocować do łóżka dorosłych, aby zapewnić dziecku bezpieczeństwo
- Łóżeczko jest gotowe do użytkowania tylko wtedy, gdy mechanizmy blokujące są włączone. Przed rozpoczęciem użytkowania należy starannie sprawdzić czy mechanizmy te są w pełni włączone
- Nigdy nie podnoś ani nie reguluj łóżeczka, gdy dziecko znajduje się wewnątrz
- Aby uniknąć ryzyka uduszenia dziecka, system mocowania do łóżka osoby dorosłej powinien być trzymany poza zasięgiem dziecka
- Aby uniknąć ryzyka związanego z uszkodzeniem szyi dziecka, która może zawadzić o górną krawędź opuszczanego boku, górna szyna nie może być wyższa niż materac dla dorosłych
- Produkt przeznaczony do użytkowania przez jedno dziecko w danym czasie
- Wszystkie czynności związane z rozkładaniem/regulowaniem/mocowaniem powinny być wykonywane przez osoby dorosłe
- Zaleca się stosowanie wyłącznie materaca o wymiarach 87 x 48cm Dołączonego do produktu, który jest zgodny z normą EN16890:2017. Użycie wiecej niż jednego materaca jednocześnie grozi uduszeniem.
- Dołączony do zestawu materac jest przeznaczony wyłącznie do stosowania z tym produktem

Rysunki i zdjęcia mają wyłącznie charakter poglądowy. Rzeczywisty wygląd produktu może się różnić od wizualizacji w instrukcji.

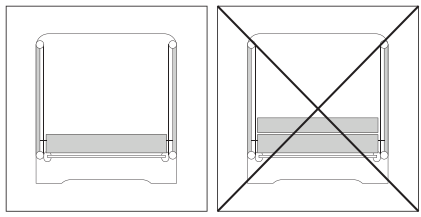

OPIS PRODUKTU

- Możliwość połączenia z łóżkiem rodzica
- 5 – poziomowa regulacja wysokości
- Możliwość regulacji pochylenia
- Otwierana ściana boczna
- Wygodny materac
- Kółka z blokadą, ułatwiające przemieszczanie
- Materiał przyjemny w dotyku
- Łatwe w utrzymaniu czystości
- Waga: 7,4 kg
- Moskitiera w zestawie

CZĘŚCI ZESTAWU (patrz str.3)

1 Poręcz okienka
2 Okienko łóżeczka
3 Spód łóżka
4 Teleskopowa podstawa nóg
5 Poprzeczka ramy
6 Materac
7 Rama gondoli
8 Regulacja wysokości
9 Nogi stelaża
10 Kółka z blokadą
11 Moskitiera

OSTRZEŻENIE!: Nie używaj łóżeczka, jeśli jakakolwiek część zestawu jest uszkodzona lub gdy jej brakuje. W razie potrzeby skontaktuj się z Wsparciem Technicznym Kidwell w celu wymiany części. Nie zastępuj oryginalnych cześci zamiennikami które nie sa rekomendowane przez producenta

MONTAŻ

1

Aby rozpocząć składanie łóżka, należy najpierw połączyć nogi stelaża z teleskopową podstawą nóg. W tym celu, należy położyć produkt na stabilnym podłożu np. podłodze, w taki sposób by mieć dostęp do nóg stelaża, które trzeba podnieść do pozycji pionowej. Łączenie elementów następuje poprzez wduszenie przycisku znajdującego się na nogach stelaża i wciśnięciu ich w górną tuleję podstawy nóg teleskopowych.
UWAGA: Teleskopowa część nóg musi znajdować się po tej samej stronie co okienko łóżeczka. Gdy przycisk wyda dźwięk „klik” i stanie się widoczny w otworze tulei oznacza to, że części zostały poprawnie połączone.

2

Należy połączyć poprzeczkę ramy z teleskopowymi podstawami nóg. Łączenie tych elementów następuje poprzez wduszenie przycisku i wciśnięciu poprzeczki ramy w tuleje znajdujące się w centralnej części nóg teleskopowych. Gdy przycisk wyda dźwięk „klik” i stanie się widoczny w otworze tulei oznacza to, że części zostały poprawnie połączone.

3

Po połączeniu części stelaża należy obrócić łóżeczko o 180° i upewnić się, że stoi ono stabilnie. Jeśli materac we wnętrzu łóżeczka nie opadł, a materiał poszycia jest nadal ułożony na płasko, należy dłonią dodusić środek łóżeczka, tak aby materiał się

naciągnął, a materac opadł na swoją pozycje. By łóżeczko było dobrze naciągnięte na stelaż, należy na tym etapie nakleić dołączone do zestawu rzepy, na wewnętrzną część nóg stelaża– patrz rysunek. Należy przycisnąć materiał łóżeczka do nóg stelaża, by rzepy dobrze się połączyły.

UŻYTKOWANIE

4

Otwieranie okienka – należy rozpiąć zamek błyskawiczny okienka i delikatnie odciągnąć materiał na końcach, by zobaczyć stelaż.
Następnie przesunąć suwak znajdujący się na poręczy okienka w stronę wnętrza okienka i przytrzymać go w tej pozycji jednocześnie wysuwając poręcz z uchwytów w górę. Czynność należy powtórzyć dla drugiego końca poręczy. Gdy okienko jest otwarte, należy nawinąć materiał na poręcz okienka i zabezpieczyć go przed rozwinięciem za pomocą elastycznych pętli.
UWAGA: Gdy łóżeczko nie jest dostawione do łóżka opiekuna i zabezpieczone pasami, okienko gondoli powinno pozostać zamknięte.
UWAGA: przed włożeniem dziecka należy upewnić się, że blokady we wszystkich 4 kółkach są uruchomione

5

Regulacja wysokości – By zmienić wysokość łóżeczka, należy równocześnie pociągnąć do góry uchwyty znajdujące się na samej górze nóg stelaża. Jest 5 możliwych wysokości do wyboru.
Dla większej wygody dziecka, istnieje także możliwość ustawiania skosu poprzez wybranie wyższego poziomu ustawienia tylko z jednej strony łóżeczka.
UWAGA: przed włożeniem dziecka upewnij się, że blokada wysokości jest aktywna
OSTRZEŻENIE: Po wyregulowaniu zgodnie z instrukcją producenta. Kąt nachylenia podstawy łóżeczka od końca do końca (od głowy do stóp) nie może być większy niż 10 ° w stosunku do poziomu podłoża oraz będzie wstanie zapewnić pozycję poziomą do spania (0 ° ± 2 °).

6

By poprawnie dostawić łóżeczko do łóżka opiekunów należy najpierw sprawdzić wysokość łóżeczka i dostosować ją do wysokości materaca/łóżka opiekunów. Łóżeczko dostawne należy maksymalnie dosunąć do łóżka, podstawa nóg stelaża posiada teleskopy, dzięki czemu dostosuje się nawet do płytkiej ramy łóżka. Kiedy łóżka stykają się należy uruchomić blokady na wszystkich 4 kołach.
By połączyć łóżka, należy użyć pasa, który jest dołączony do zestawu. Jedną część pasa należy połączyć z klipsem, który znajduje się na nogach stelaża, a następnie przeprowadzić pas wokół konstrukcji łóżka opiekunów i połączyć drugi koniec pasa z klipsem na drugiej nodze stelaża.
Pętla stworzona przez pas powinna być naciągnięta. Długość pasa można regulować za pomocą klamry, która znajduje się na pasie.
OSTRZEŻENIE: różnica wysokości pomiędzy łóżkami może wynosić maksymalnie do 2 cm
OSTRZEŻENIE: przed każdym użytkowaniem sprawdź czy nie ma szczeliny

pomiędzy materacem rodziców a ścianką boczną łóżeczka. Nie używaj produktu, jeśli nie jest poprawnie zamocowany do łóżka rodziców i występują jakiekolwiek szczeliny/ odstępy. Luki pomiędzy mocowaniami nie powinny być wypełnione poduszkami, kocami lub innymi przedmiotami. Ryzyko uduszenia. Sprawdź system mocowania przed każdym użyciem produktu.
OSTRZEŻENIE: użytkowanie produktu przy łóżkach lub materacach okrągłych oraz materacach wodnych jest zabronione
OSTRZEŻENIE: użytkowanie produktu jest dozwolone tylko przy łóżkach/materacach mających proste boki. Wysokość łóżka dla dorosłych powinna wynosić między 58cm a 68cm od ziemi. Stelaż i materac muszą być jednakowych rozmiarów
OSTRZEŻENIE: należy używać tylko systemu mocowania dostarczonego przez producenta. Nie należy używać innych systemów mocowania. Nie należy stosować łóżeczka dostawnego w pozycji pochylonej.

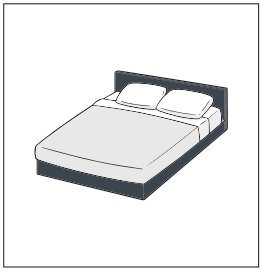

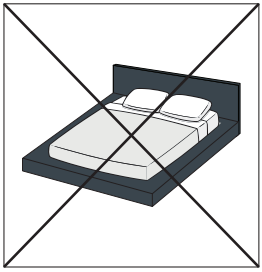

7

Moskitiera – moskitiera posiada wciski, które należy połączyć z ramą gondoli. Należy najpierw połączyć jedną stronę, naciągnąć moskitierę a następnie połączyć z drugą stroną gondoli
UWAGA: nie wolno doczepiać żadnych elementów do moskitiery.

8

Zdejmowanie poszycia w celu prania
Należy rozpiąć zamek błyskawiczny okienka i delikatnie odciągnąć materiał na końcach, by zobaczyć stelaż.
Następnie należy przesunąć suwak znajdujący się na poręczy okienka w stronę wnętrza okienka i przytrzymać go w tej pozycji jednocześnie wysuwając poręcz z uchwytów w górę. Czynność należy powtórzyć dla drugiego końca poręczy. Poręcz należy wysunąć z materiałowego tunelu poszycia.
UWAGA: należy odłożyć poręcz w bezpieczne miejsce i trzymać z dala od dzieci

By zdjąć pokrowiec należy najpierw wyciągnąć materac z wnętrza łóżeczka, a następnie rozpiąć zamek błyskawiczny na poszyciu, który biegnie wzdłuż tylnej i bocznych krawędzi łóżka, a jego początek znajduje się za systemem regulacji wysokości. Część poszycia przed systemem regulacji, przy okienku gondoli posiada tunele, przez które przechodzi przód ramy gondoli. Materiał należy zsunąć przez otwór okienka.
UWAGA: materiał można prać tylko ręcznie

UWAGA: po wypraniu, upewnij się czy wszystkie przeszycia i zamek błyskawiczny nie straciły na wytrzymałości
By zdjąć prześcieradło z materaca, należy rozpiąć zamek błyskawiczny.
UWAGA: nie wolno prać uszytwnienia materaca

By ponownie nałożyć poszycie należy postępować w odwrotnej kolejności części „zdejmowanie poszycia”

9

By uruchomić blokadę koła należy nadepnąć na przycisk blokady.
UWAGA: podczas użytkowania, kiedy dziecko znajduje się wewnątrz łóżeczka, blokady powinny być uruchomione na wszystkich czterech kołach.
By wyłączyć blokady kół należy podnieść przyciski ku górze

ŚRODOWISKO:

Dla dobra środowiska, po zaprzestaniu użytkowania produktu, prosimy o jego utylizację w sposób zgodny z lokalną ustawą.

CZYSZCZENIE I KONSERWACJA:

- Produkt ten wymaga systematycznej konserwacji
- Czyszczenie i konserwacja powinna być wykonywana przez osobę dorosłą
- Kontroluj czy łóżeczko nie ma uszkodzonych, podartych lub brakujących części. Jeśli którykolwiek z elementów wydaje się być uszkodzony, zaprzestań użytkowania produktu
- Kontroluj czy materiał i szwy są w dobrym stanie za każdym razem, gdy myjesz łóżeczko
- Długotrwałe narażanie produktu na bezpośrednie działanie promieni słonecznych, wysokich temperatur lub innych warunków pogodowych może spowodować zanikanie wzoru na materiale lub deformację części
- Elementy z tworzyw sztucznych należy czyścić za pomocą wilgotnej ściereczki.
- Należy dbać o czystość części ruchomych w systemie regulacji wysokości łóżeczka, by nie doszło do tarcia części, gdyż może to skutkować uszkodzeniem produktu.
- Poszycie można rozpiąć i zdjąć ze stelaża, można prać ręcznie w temperaturze do 30°C.
- Materacyk można rozpiąć i zdjąć z niego pokrowiec, który można prać ręcznie w temperaturze do 30°C.
- Więcej informacji znajduje się bezpośrednio na produkcie lub na naszej stronie www.kidwell.eu

Importer:
DERFORM
Sady, ul. Za Motelem 1,
62-080 Tarnowo Podgórne
POLAND

MAX 9kg 0m+

Zgodnosci z normami EN 1130:2019 oraz EN 16890:2017

kidwell

ENGLISH

Dear Customer!
Thank you for choosing Kidwell,
Our highest priority is the safety of your child and the creation of beautiful memories. We hope you will enjoy our product, in case of any questions please contact us at:
info@kidwell.eu

Please read this manual carefully and follow its instructions. The purpose of this manual is to provide information on how to use the product correctly and safely. After assembling the product, please make sure that all functions work properly and are secured in accordance with the instruction manual (fasteners, nuts, bolts, joints, etc.). The assembly must be performed by an adult. Failure to comply with the instructions and safety warnings could result in serious injuries.

WARNING: Prior to using the product, remove the plastic cover in order to avoid danger of suffocation of the child. The packaging material should be disposed of or destroyed or kept away from children's reach.

IMPORTANT: Product for self-assembly

WARNING! READ THE MANUAL CAREFULLY AND KEEP FOR LATER USE.

WARNING:

- Do not use the product before reading the user's manual
- Stop using the crib as soon as the child is able to independently sit up, lift itself up or lift itself up on its hands or knees.
- Placing additional elements in the product may cause suffocation of the child
- Do not place the crib in close proximity to another product which can create a suffocation hazard or a possibility of a child hanging itself onto it e.g. strings, curtains
- Do not use more than one mattress in the crib
- The crib should be placed on a horizontal surface
- Small children are not allowed to play without supervision in close proximity to the crib
- When leaving the child unattended in the crib, the crib must be locked in a fixed position
- It is recommended, that all ironmongery needed for assembling the crib to be firmly screwed and fixed leaving no loose metal parts due to risk of a child hitting itself on them with a part of their body or hook itself on them with a piece of its clothing (e.g. strings, necklace, pacifier etc.) which could create a suffocation hazard
- Do not use the crib, if any of its parts are broken, torn or missing, use only the parts that are allowed by the manufacturer. Do not substitute the original parts with replacement parts that are not recommended by the manufacturer

- Be aware of the risk that is posed by open fire or other strong heat sources, such as electric or gas heaters etc. placed in a close proximity to the crib
- The child must never be left unattended in the crib, when the side walls are lowered
- In order to use the product as a crib the side wall must be lifted, and the lock fully closed. Always make sure whether the lowerable side wall is raised and properly locked
- If the crib is placed against the bed of the adults, the safety belt system must always be used. In order for this function to be carried out properly, the crib must always be firmly fixed in order to ensure safety for the child
- The crib is ready to use, only when the blocking mechanisms are activated. Before using the crib, it must be thoroughly checked whether these blocking mechanisms are entirely activated
- Never lift the crib or make any adjustments to it while the child is in it
- In order to avoid the suffocation hazard of the child, the system of fixing the crib to the bed of the adults must be kept away from the child's reach
- In order to avoid the risk of an injury of the child's neck which can hit the rim of the lowerable side wall, the upper splint cannot be located above the mattress of the bed of the adults
- The product is suitable for use of only one child at a time
- All activities including disassembling/adjusting/fixing should be carried out by adults

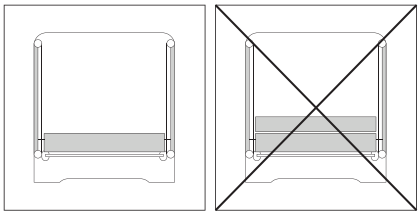

SPECIFICATIONS

- Possibility of attaching to parent's bed
- 5 – level height adjustment
- Possibility of reclination adjustment
- Openable side wall
- Comfortable mattress
- Wheels with a lock system, enabling for moving from place to place
- Soft-in-touch material
- Easy in maintaining cleanliness
- Weight: 7,4 kg
- Mosquito net included

PARTS (see page no.3)

1 Window bar
2 Crib bed window
3 Crib bed bottom
4 Telescopic base
5 Base connecting bar
6 Mattress
7 Crib bed frame
8 Height adjustment system
9 Crib bed legs
10 Wheels with a lock system
11 Mosquito net

WARNING!: Do not use the crib bed, if any part of the set is damaged or missing. For spare parts and exchanging the parts, please contact Kidwell Customer Support. Do not substitute original parts with counterparts not recommended by the manufacturer.

ASSEMBLY

1

In order to start assembling the bed, you must first connect the crib bed legs to the telescopic base. To do that, place the product on a stable surface e.g. floor, in a way that you have access to the crib bed legs which should be fixed to an upright position. To connect the elements, first press the button located on the crib bed legs and then place the crib bed legs in the opening in the telescopic base.
WARNING: The telescopic part of the legs must be located on the same side as the crib bed window.
After you hear the button making a “click” sound, it should become visible in the opening, that will mean that all of the parts have been properly connected.

2

Attach the base connecting bar to the telescopic base. Connect the elements by pressing the button located on the telescopic base and placing the base connecting bar in the opening in the telescopic base. After you hear the button making a “click” sound, it should become visible in the opening, that will mean that all of the parts have been properly connected.

3

After connecting the parts of the frame, rotate the crib bed by 180° and make sure that it is standing stable. If the mattress inside the crib bed did not fall flat and the material of the cover is lying flat, press and smoothen the inside of the bed making sure the material cover fits tightly and the mattress has collapsed to the desired position. In order for the crib bed to be properly fixed onto the frame, attach the hook-and-loop fasteners onto the inside part of the crib bed legs – see pictures above. Press the material cover of the crib bed towards the crib bed legs in order for the hook-and-loop fasteners to attach well to each other.

USE

4

Opening the window – unzip the window and carefully pull the material away at the ends to see the frame.
Next, press the button which is located on the window bar in the direction of the inside of the window and hold it in that position simultaneously removing the window bar by gently pulling upwards. Repeat the same steps on the second side of the window bar. As soon as the window is opened, secure it to prevent unfolding by using the elastic loops attached.
WARNING: When, the crib bed is not placed alongside the adult's bed and not secured using the straps, crib bed window should remain closed.
WARNING: Before placing a child in the crib bed, make sure that the locks in all 4 wheels are activated.

5

Height Adjustment – in order to adjust the height of the crib bed, simultaneously pull the handles upwards which are located at the top of the crib bed legs. You can adjust the height to 5 positions.
For child's greater comfort, you can also recline the bed to a desired position on only one of the sides of the crib bed.
WARNING: Before placing the child into the crib bed, make sure that the height lock is activated.
WARNING: When adjusted in accordance with the manufacturer instructions. The angle of inclination of the crib base end to end (head to feet) shall not be greater than 10° to the horizontal and it shall be capable of providing a horizontal sleeping position (0° ± 2°).

6

In order to properly attach the crib bed to adult's bed, first check the height of the crib bed and adjust it to the height of the mattress/adult's bed. The crib bed should be tightly placed alongside the adult's bed leaving no gaps, the telescopic base enables to adjust the crib bed also to low bed frames. When the crib bed is placed alongside the adult's bed, activate the locks on all 4 wheels.
In order to attach the two beds, use the strap included in the set. One part of the strap should be connected to a side release buckle which is located on the crib bed legs. Wrap the strap around the adult's bed frame and connect the other end of the strap to the side release buckle located on the other crib bed leg.
The strap should be fixed tightly to the bed frame. The length of the strap can be adjusted by using the tri-glide slide located on the strap.
WARNING: The height difference between the crib bed and the adult's bed can be 2 cm at most.
WARNING: Each time prior to using the crib bed, make sure that the crib bed is attached according to the manual and there are no gaps between the bed/mattress of the adults and the side wall of the crib bed. When using the product as a crib bed on its own, always make sure that the side wall of the crib bed is fixed in an upright position and closed. Do not leave the child unattended in the crib bed with the side wall down.

This is the mattress, do not add any additional mattresses, risk of suffocation.
WARNING: It is forbidden to use the product next to round-shaped beds/mattresses or waterbeds
WARNING: The product is suitable for use only next to beds/mattresses with straight sides. The height of the adult's bed should be fixed at a height from 58 cm to 68 cm measured from the floor. The bed frame and mattress must have the same size/ measurements.
WARNING: You must only use the attachment system provided by the manufacturer. Do not use other attachment systems. Do not use the strap when the crib bed is in a reclined position.

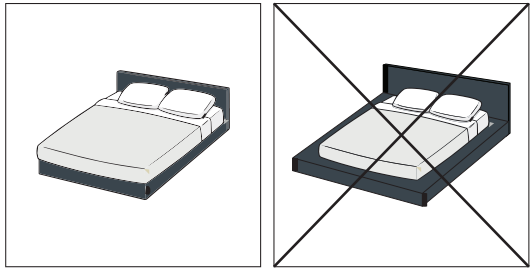

7

Mosquito Net – it comes equipped with attachment hooks which can be connected with the crib bed frame. First connect one side, next fix the mosquito net tight onto the crib bed frame and after connect the other side.
WARNING: Do not attach any elements to the mosquito net.

8

Removing the cover material
Unzip the window and carefully pull the material away at the ends to see the frame. Next, press the button, which is located on the window bar, in the direction of the inside of the window and hold it in that position simultaneously removing the window bar by gently pulling it upwards. Repeat the same steps on the second side of the window bar. Slip the window bar out of the material cover.
WARNING: Place the window bar at a safe distance away from children's reach

In order to take off the material cover, first take the mattress out of the crib bed and next unzip the zipper on the material cover which is located along the back edge and the side edges of the crib bed. The zipper starts right behind the height adjustment system. Part of the material cover in front of the height adjustment system next to the crib bed window, is equipped with tunnel-like openings designed for the front of the crib bed frame to run through. Slide the material off through the window opening.
WARNING: The material is suitable for hand-wash only
WARNING: Make sure that the zipper and all of the seams and stitches are intact

after washing
Unzip the zipper in order to take the cover off the mattress
WARNING: Do not wash the stiffening body of the mattress

In order to put the material cover back on, carry out the steps outlined above in reverse order

9

In order to activate the wheel lock, step on the lock button.
WARNING: Before placing a child in the crib bed, make sure that the locks in all 4 wheels are activated.
In order to deactivate the wheel locks lift the buttons up.

ENVIRONMENT:

For environmental reasons, when you have stopped using this product, we ask that you dispose of the product in the proper waste facilities in accordance with local legislation.

CLEANING AND MAINTENANCE:

- This product requires systematic maintenance
- Cleaning and maintenance should be carried out by an adult
- Regular check the crib for any damage, torn or missing parts. If any of the items seems to be damaged, stop using the product
- Regular check the fabric and stitching if it is in good condition, especially after you clean the it
- Prolonged exposure to direct sunlight, heat or other weather condition might cause the fabric to fade or parts to deform.
- The elements made of plastic should be cleaned using a slightly damp cloth.
- Maintenance of movable parts in the height adjustment system is important to eliminate the risk of friction of the parts which could lead to damage to the product.
- The material cover can be unzipped and taken off the crib bed frame, it is suitable for hand-wash at 30°C.
- The mattress can be unzipped and its cover taken off, it is suitable for hand-wash at 30°C.
- You can find more information located directly on the product or at www.kidwell.eu

Importer:
DERFORM
Sady, ul. Za Motelem 1,
62-080 Tarnowo Podgórne
POLAND

MAX 9kg

0m+

Compliance with standards EN 1130:2019 and EN 16890:2017

kidwell

DEUTSCH

Danke, dass Sie sich für den Kauf dieses Produkts der Marke Kidwell entschieden haben. Die Sicherheit des Kindes und das Schaffen schöner Erinnerungen haben für uns oberste Priorität. Sollten Sie noch Fragen haben, setzen Sie sich bitte mit uns in Verbindung und schreiben Sie uns an die folgende E-Mail-Adresse:
info@kidwell.eu

Lesen Sie diese Anleitung bitte aufmerksam durch und befolgen Sie die in dieser enthaltenen Anweisungen. Aufgabe dieser Anleitung ist es, Informationen über den richtigen und sicheren Gebrauch des Produkts bereitzustellen.
Überzeugen Sie sich nach dem Zusammenbau des Kinderfahrrads über die korrekte Funktionsweise aller Funktionen und dass die Sicherungs- und Schutzeinrichtungen (Befestigungs- und Fixierelemente, Muttern, Schrauben, Verbindungen u.ä.) ordnungsgemäß entsprechend den Anweisungen in der Anleitung angebracht wurden.
Die Montage des Kidwell-Produkts hat durch einen Erwachsenen zu erfolgen.
Die Nichtbeachtung der Anweisungen in dieser Anleitung enthaltenen kann zu schweren Verletzungen führen.

WARNHINWEIS: Um eine Erstickungsgefahr für das Kind zu vermeiden, entfernen Sie die Plastikhülle, bevor Sie das Produkt verwenden. Diese Verpackung sollte danach vernichtet oder außerhalb der Reichweite von Kindern und Säuglingen aufbewahrt werden.

WICHTIG: Produkt zur Selbstmontage

HINWEIS! SORGFÄLTIG LESEN UND FÜR DEN SPÄTEREN GEBRAUCH AUFBEWAHREN.

WARNHINWEIS:
- Verwenden Sie das Produkt nicht, ohne vorher die Gebrauchsanweisung gelesen zu haben.
- Nutzen Sie das Babybett nicht weiter, wenn Ihr Kind schon in der Lage ist, sich alleine hinzusetzen, hochzuziehen oder auf Hände und Knie zu stützen.
- Das Platzieren zusätzlicher Gegenstände im Produkt kann zum Ersticken des Kindes führen.
- Stellen Sie das Babybett nicht in die Nähe eines anderen Gegenstandes, der eine Erstickungs- oder Erhängungsgefahr für das Kind bergen könnte, z.B. Schnüre, Vorhänge.
- Verwenden Sie nur eine Matratze im Babybett.
- Stellen Sie das Babybett auf eine waagerechte Fläche.
- Kleinkinder dürfen nicht unbeaufsichtigt in der Nähe des Kinderbettes spielen.
- Wenn Sie das Kind ohne Aufsicht im Kinderbett lassen, verriegeln Sie das Möbelstück in einer festen Position.
- Es wird empfohlen, dass alle Montagebeschläge immer fest angezogen

sind und dass keine Schrauben gelöst werden, da das Kind mit Körperteilen oder der Kleidung (z.B. Schnur, Halskette, Schnullerband usw.) daran hängenbleiben könnte, was eine Erstickungsgefahr verursachen kann.

- Benutzen Sie das Babybett nicht, wenn ein Teil davon beschädigt oder zerrissen ist oder fehlt. Verwenden Sie nur die vom Hersteller zugelassenen Teile. Ersetzen Sie die Originalteile nicht durch Ersatzteile, die nicht vom Hersteller empfohlen werden.
- Seien Sie sich der Risiken bewusst, die von offenem Feuer und anderen starken Wärmequellen wie elektrischen oder gasbetriebenen Heizkörper usw. ausgehen, wenn sie in der Nähe des Babybetts platziert sind.
- Lassen Sie Ihr Baby nie allein, wenn die Seitenwände im Kinderbett
- nach unten eingeklappt sind.
- Heben Sie die Seitenwand an und ziehen Sie den Reißverschluss vollständig hoch, um das Produkt als Babybett zu verwenden. Stellen Sie immer sicher, dass die einklappbare Seite angehoben und richtig geschlossen ist.
- Wenn das Babybett an das Bett von Erwachsenen herangeschoben wird, verwenden Sie immer ein Sicherheitsgurtset. In diesem Modus sollte das Babybett immer fest mit dem Bett der Erwachsenen verbunden sein, um die Sicherheit des Kindes zu gewährleisten.
- Das Babybett ist nur dann einsatzbereit, wenn die Sperrmechanismen aktiviert sind. Vor der Nutzung prüfen Sie sorgfältig, ob diese Mechanismen vollständig aktiviert sind.
- Heben oder verstellen Sie das Kinderbett niemals, wenn sich das Baby darin befindet.
- Um das Risiko einer Erstickung des Kindes zu vermeiden, sollte sich das Befestigungssystem des Babybettes am Bett eines Erwachsenen außerhalb der Reichweite des Kindes befinden.
- Um das Risiko einer Verletzung des Nackens des Kindes zu vermeiden, der die Oberkante der einklappbaren Seitenwand berühren kann, darf die obere Schiene nicht höher als die Matratze der Erwachsenen liegen.
- Das Produkt ist nur für die Verwendung durch ein Kind gleichzeitig geeignet.
- Alle Montage-/Einstell-/Befestigungstätigkeiten sollten von Erwachsenen durchgeführt werden.
- Es wird eine Matratze mit den Abmessungen 87 x 48 cm empfohlen, die dem Produkt beiliegt und der Norm EN16890:2017 entspricht. Die gleichzeitige Verwendung mehrerer Matratzen kann zum Ersticken des Kindes führen.
- Die im Set enthaltene Matratze ist ausschließlich zur Verwendung mit diesem Produkt bestimmt.

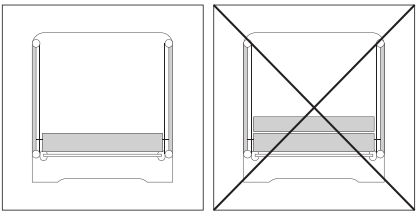

SPEZIFIKATION

- Möglichkeit der Verbindung mit dem Elternbett
- 5-stufige Höhenverstellung
- Verstellbare Neigung
- Seitenwand kann geöffnet werden
- bequeme Matratze
- Rollen mit Sperre, für leichtes Fortbewegen
- ein sich angenehm anfühlender Stoff
- Einfache Sauberkeit
- Gewicht 7,4 kg
- Moskitonetz im Set

TEILE

1 Bettfensterhandlauf
2 Babybettfenster
3 Unterseite des Kinderbettes
4 Teleskopischer Fußteil
5 Rahmenquerbalken
6 Matratze
7 Gondelrahmen
8 Höhenverstellung
9 Füße des Gestells
10 Feststellbare Rollen
11 Moskitonetz

WARNHINWEIS! Das Babybett nicht verwenden, wenn irgendein Teil des Sets beschädigt ist oder fehlt. Um Ersatzteile zu erhalten, wenden Sie sich an den technischen Service von Kidwell. Ersetzen Sie die Originalteile nicht durch Ersatzteile, die nicht vom Hersteller empfohlen werden.

MONTAGE

1

Um mit dem Aufstellen des Bettes zu beginnen, verbinden Sie zunächst die Füße des Gestells mit dem teleskopischen Fußteil. Legen Sie dazu das Produkt auf eine stabile Oberfläche, z.B. den Fußboden, so dass Sie Zugang zu den Füßen des Gestells haben, die in eine aufrechte Position zu heben sind. Die Verbindung der Elemente erfolgt durch das Drücken des Knopfes an den Füßen des Gestells und durch das Eindrücken der Füße in die obere Hülse der teleskopischen Fußbasis.
HINWEIS: Der teleskopische Fußteil muss sich auf derselben Seite wie das Babybettfenster befinden.
Wenn der Knopf ein „Klick“-Geräusch erzeugt und in der Hülsenöffnung sichtbar wird, bedeutet dies, dass die Teile richtig verbunden wurden.

2

Verbinden Sie den Rahmenquerträger mit den teleskopischen Fußteilen. Die Verbindung dieser Elemente erfolgt durch das Drücken des Knopfes und Einpressen des Rahmenquerträgers in die in der Mitte der Teleskopfüße befindlichen Hülsen. Wenn der Knopf ein „Klick“-Geräusch erzeugt und in der Hülsenöffnung sichtbar wird, bedeutet dies, dass die Teile richtig verbunden wurden.

3

Nach dem Zusammenfügen der Gestellteile drehen Sie das Babybett um 180° und stellen sicher, dass es stabil steht. Wenn die Matratze im Inneren des Babybetts nicht heruntergefallen ist und das Bezugsmaterial noch flach liegt, sollten Sie die Mitte des Betts mit der Hand herunterdrücken, so dass sich das Material dehnt und die Matratze in ihre Position fällt. Um sicherzustellen, dass das Babybett gut auf das Gestell gespannt ist, müssen die mitgelieferten Klettverschlüsse in diesem Schritt auf die Innenseite der Gestellfüße geklebt werden – siehe Bild. Drücken Sie das Material des Babybetts gegen die Füße des Gestells, damit die Klettverschlüsse gut verbunden sind.

NUTZUNG

4

Das Öffnen des Fensters – Lösen Sie den Reißverschluss des Fensters und ziehen Sie vorsichtig das Material an den Enden, um das Gestell zu sehen.
Bewegen Sie dann den am Fensterhandlauf befindlichen Schieber zur Innenseite des Bettfensters und halten Sie ihn in dieser Position, während Sie den Handlauf von den Griffen nach oben ziehen. Wiederholen Sie den Vorgang für das andere Ende des Fensterhandlaufs. Wenn das Fenster geöffnet ist, rollen Sie das Material auf den Fensterhandlauf auf und sichern Sie es mit flexiblen Schlaufen gegen ein Abrollen.
HINWEIS: Wenn das Babybett nicht am Elternbett befestigt und mit Gurten gesichert ist, sollte das Tragetaschenfenster geschlossen bleiben.
HINWEIS: Vor dem Hineinlegen des Kindes vergewissern Sie sich, dass die Sperren an allen 4 Rollen aktiviert sind

5

Höhenverstellung – Um die Höhe des Babybetts zu verändern, ziehen Sie gleichzeitig die Griffe an der Oberseite der Gestellfüße nach oben. Es stehen 5 mögliche Betthöhen zur Auswahl.
Für die Bequemlichkeit Ihres Kindes ist es auch möglich, die Bettneigung so einzustellen, dass Sie eine höhere Einstellungsebene von nur einer Seite des Babybetts wählen.
HINWEIS: Vor dem Hineinlegen des Kindes vergewissern Sie sich, dass die Höhensperre aktiv ist.
WARNHINWEIS: Nach der Höheneinstellung gemäß der Gebrauchsanweisung des Herstellers. Der Neigungswinkel des Bettgestells von einem Ende bis zum anderen Ende (vom Kopf bis zum Fuß) gegenüber dem Fußboden darf 10° nicht überschreiten und muss eine horizontale Schlafposition (0° ± 2°) ermöglichen.

6

Um das Babybett korrekt an das Elternbett zu stellen, überprüfen Sie zunächst die Höhe des Babybetts und passen Sie es an die Höhe der Matratze/des Bettes der Eltern an. Das Babybett sollte so weit wie möglich an das Elternbett herangeschoben werden, die Fußstütze des Bettgestells ist mit Teleskopen versehen, so dass sie sich auch an einen flachen Bettrahmen anpassen kann. Wenn die Betten in Berührung sind, sollten die Sperren an allen 4 Rollen aktiviert werden.
Um die Betten miteinander zu verbinden, verwenden Sie den im Lieferumfang enthaltenen Gurt. Verbinden Sie einen Teil des Gurtes mit dem an den Füssen des Gestells befindlichen Clip, führen Sie dann den Gurt um die Bettkonstruktion der Aufsichtspersonen und verbinden Sie das andere Ende des Gurtes mit dem Clip am anderen Gestellfuß.
Die durch den Gurt erzeugte Schlaufe sollte gespannt werden. Die Länge des Gurtes kann mit der am Gurt befindlichen Schnalle eingestellt werden.
WARNHINWEIS: der Höhenunterschied zwischen den Betten darf maximal bis zu 2 cm betragen.
WARNHINWEIS: Prüfen Sie vor jedem Gebrauch, dass kein Spalt zwischen der Matratze der Eltern und der Seitenwand des Babybetts vorhanden ist. Verwenden Sie das Produkt nicht, wenn es nicht ordnungsgemäß am Bett der Eltern befestigt ist und irgendwelche Lücken/ Zwischenräume vorhanden sind. Die Lücken zwischen den Befestigungen sollten nicht mit Kissen, Decken oder anderen Gegenständen ausgefüllt werden. Erstickungsgefahr! Vor jedem Gebrauch des Produkts überprüfen Sie das Befestigungssystem.
WARNHINWEIS: Die Verwendung des Produkts mit runden Betten oder Matratzen und Wassermatratzen ist verboten.
WARNHINWEIS: Die Verwendung des Produkts ist nur für Betten/Matratzen mit geraden Seiten erlaubt. Die Höhe des Erwachsenenbettes sollte zwischen 58 cm und 68 cm vom Boden betragen. Das Bettgestell und die Matratze müssen die gleiche Größe haben.
WARNHINWEIS: Verwenden Sie nur das vom Hersteller gelieferte Befestigungssystem. Benutzen Sie keine anderen Befestigungssysteme. Ist das Babybett an das Bett der Eltern angebaut, benutzen Sie es nicht in einer geneigten Position.

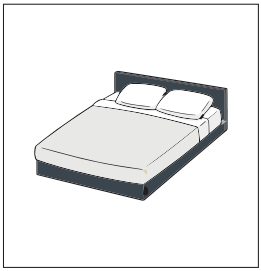

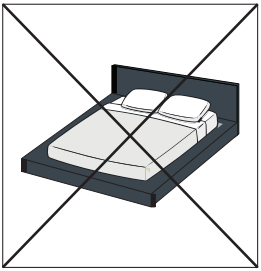

7

Moskitonetz – Das Moskitonetz hat Klemmen, die mit dem Gondelrahmen verbunden werden können. Verbinden Sie zuerst eine Seite, spannen Sie das Moskitonetz an und verbinden Sie es dann mit der anderen Seite der Gondel.
HINWEIS: Bringen Sie keine Elemente am Moskitonetz an.

8

Das Abnehmen der Schutzbezugs zu Waschzwecken
Lösen Sie den Reißverschluss des Fensters und ziehen Sie vorsichtig das Material an den Enden, um das Bettgestell zu sehen.
Bewegen Sie dann den am Fensterhandlauf befindlichen Schieber zur Innenseite des Bettfensters und halten Sie ihn in dieser Position, während Sie den Handlauf von den Griffen nach oben ziehen. Wiederholen Sie den Vorgang für das andere Ende des Fensterhandlaufs. Der Handlauf muss aus dem Stoffbezugstunnel herausgezogen werden.
HINWEIS: legen Sie den Handlauf an einen sicheren Ort und halten Sie ihn von Kindern fern.

Um den Schutzbezug zu entfernen, ziehen Sie zuerst die Matratze aus dem Inneren des Bettes heraus und lösen Sie dann den Reißverschluss am Bettbezug, der entlang der Rück- und Seitenkanten des Bettes verläuft, sein Anfang befindet sich hinter dem Höhenverstellsystem. Ein Teil des Bettbezugs vor dem Höhenverstellsystem, am Gondelfenster, hat Tunnel, durch die die Vorderseite des Gondelrahmens verläuft. Das Material sollte durch die Öffnung des Fensters nach unten geschoben werden.
HINWEIS: Das Material kann nur von Hand gewaschen werden.
HINWEIS: Nach dem Waschen sicherstellen, dass alle Nähte und der Reißverschluss nicht an Festigkeit verloren haben.
Um das Bettlaken von der Matratze zu entfernen, muss der Reißverschluss geöffnet werden.
HINWEIS: die Matratzenversteifung darf nicht gewaschen werden

Um den Bettbezug wieder anzubringen, gehen Sie in der umgekehrten Reihenfolge des Abschnitts „Das Entfernen des Bettbezugs" vor.

9

Um die Rollensperre zu aktivieren, treten Sie auf den Sperrknopf.
HINWEIS: Wenn sich das Kind im Babybett befindet, sollten die Rollensperren an allen vier Rollen aktiviert werden.
Um die Rollensperren zu betätigen, heben Sie die Knöpfe nach oben.

UMWELT:

Im Sinne des Umweltschutzes bitten wir nach der Beendigung der Nutzung des Produkts um dessen entsprechende Entsorgung gemäß den lokalen Vorschriften.

REINIGUNG UND WARTUNG:

- Dieses Produkt bedarf einer systematischen Wartung
- Die Reinigung und Wartung sollen durch einen Erwachsenen durchgeführt werden
- Prüfen Sie, ob Teile beschädigt, zerrissen oder fehlen. Wenn eines der Elemente beschädigt erscheint, verwenden Sie das Produkt nicht mehr.
- Eine lange Exposition des Produkts gegenüber direkter Sonneneinstrahlung, hoher Temperaturen, bzw. anderen Wetterbedingungen kann ein langsames Verschwinden des Musters auf dem Bezug bzw. Deformationen der Teile verursachen.
- Mehr Informationen finden Sie auf den Etiketten, die direkt am Produkt angebracht sind
- Kunststoffteile sollten mit einem feuchten Tuch gereinigt werden.
- Stellen Sie sicher, dass die beweglichen Teile im Höhenverstellsystem des Babybetts sauber sind, damit keine Reibung entsteht, da dies das Produkt beschädigen kann.
- Der Bettbezug lässt sich lösen und vom Bettgestell abnehmen und kann von Hand bei bis zu 30 °C gewaschen werden.
- Die Matratze lässt sich lösen und der Bezug kann abgenommen und von Hand bei einer Temperatur von bis zu 30 °C gewaschen werden.
- Weitere Informationen finden Sie direkt auf dem Produkt oder auf unserer Website www.kidwell.eu.

Importer:
DERFORM
Sady, ul. Za Motelem 1,
62-080 Tarnowo Podgórne
POLAND

MAX 9kg

0m+

Einhaltung von Standards EN 1130:2019 und EN 16890:2017

WARUNKI GWARANCJI

Szanowni Państwo,

dziękujemy za dokonianie zakupu produktu marki Kidwell.

W przypadku pytań serdecznie zapraszamy do kontaktu:

bok@kidwell.eu | reklamacja@kidwell.eu | 797-974-387

1. DERFORM sp.j. Deręgowscy z siedzibą w Tarnowie Podgórnym 62-080 przy ul. Za Motelem 1, wpisaną do rejestru przedsiębiorców – Krajowego Rejestru Sądowego prowadzonego przez Sąd Rejonowy Poznań – Nowe Miasto i Wilda w Poznaniu VIII Wydział Gospodarczy Krajowego Rejestru Sądowego pod numerem 0000017923, NIP: 781-00-20-305, Regon: 630196165, zwana dalej Gwarantem zapewnia, że produkt firmy DERFORM, jest wolny od wad konstrukcyjnych i materiałowych, które mogłyby naruszyć jego funkcjonalność, o ile przestrzegana była instrukcja obsługi załączona przy zawarciu umowy.
2. Gwarancja jest udzielana na okres 24 miesięcy, licząc od daty zakupu. W przypadku zakupu produktu przez firmę (faktura VAT) gwarancja udzielana jest na okres 12 miesięcy.
3. Gwarancja na akcesoria jest udzielana na okres 6 miesięcy, licząc od daty zakupu.
4. Gwarancja door-to-door obowiązuje wyłącznie na terytorium Rzeczypospolitej Polskiej.
5. Ujawnione wady będą usunięte bezpłatnie w trakcie trwania gwarancji przez Autoryzowany Serwis Producenta.
6. Klient (reklamujący) posiada możliwość zgłoszenia reklamacji poprzez e-mail: reklamacje@kidwell.eu
7. Gwarancja będzie respektowana jedynie w przypadku dołączenia do reklamowanego produktu opisu uszkodzenia, zdjęcia uszkodzenia, informacji w jakich okolicznościach doszło do uszkodzenia oraz dowodu zakupu zawierającego datę sprzedaży.
8. Ewentualne wady lub uszkodzenia produktu ujawnione i zgłoszone w okresie trwania gwarancji będą usunięte bezpłatnie w terminie 14 dni roboczych od momentu otrzymania zgłoszenia reklamacji lub dostarczenia wadliwego produktu do serwisu, jeśli jest to konieczne do rozwiązania reklamacji. W uzasadnionych przypadkach (np. konieczność sprowadzenia części zamiennych z zagranicy) termin ten może ulec przedłużeniu o kolejne 21 dni.
9. Wady lub uszkodzenia produktu powinny być zgłoszone i do serwisu niezwłocznie po ich ujawnieniu.
10. W przypadku gdy serwis uzna, że usunięcie wady nie jest możliwe, klientowi przysługuje prawo do wymiany towaru na inny, posiadający te same lub zbliżone parametry techniczne. W przypadku braku produktu w wybranej przez klienta kolorystyce, producentowi przysługuje prawo do zaproponowania nowego produktu w innym wzorze niż produkt reklamowany.
11. Gwarancją nie są objęte: naturalne zużycie związane z eksploatacją, uszkodzenia powstałe w wyniku niewłaściwego i niezgodnego z instrukcją obsługi użytkowania, uszkodzenia lub rozdarcia wynikłe z winy nabywcy, płowienie tkanin spowodowane długotrwałym działaniem promieni słonecznych, pranie w nieodpowiedniej temperaturze, ingerencje cieczy, nieuprawnione przeróbki, uszkodzenia mechaniczne, celowe uszkodzenia i wywołane nimi wady.
12. Producent ani Autoryzowany Serwis nie odpowiada za szkody i straty powstałe w wyniku braku możliwości korzystania z produktu będącego w naprawie.
13. Produkty do reklamacji przyjmowane są wyłącznie czyste i w kartonowym opakowaniu (oryginalnym lub zastępczym).
14. Dostarczenie produktu w stanie niekompletnym lub brak odpowiedniego opakowania jest równoznaczne z niewypełnieniem przez kupującego warunków gwarancji i może stanowić podstawę do odmowy naprawienia produktu lub przedłużenia okresu naprawy.
15. Serwis może odmówić wykonania naprawy w przypadku stwierdzenia śladów nieautoryzowanej naprawy.
16. W przypadku nieuzasadnionej reklamacji produktu sprawnego lub uszkodzonego, zgłaszający reklamację zostanie obciążony kosztami transportu.
17. Jeśli w odesłanym do naprawy serwisowej produkcie nie zostanie stwierdzona usterka, konsument będzie obciążony kosztem ekspertyzy (stawka godzinowa: 30 zł netto).
18. W przypadku gdy usterka nie jest objęta gwarancją producenta, serwis może zaproponować wykonanie usługi odpłatnej.
19. Gwarancja na produkt nie wyłącza, nie ogranicza ani nie zawiesza uprawnień kupującego wynikających z rękojmi.

data zgłoszenia	data naprawy	opis uszkodzenia	pieczątka serwisu

data sprzedaży

pieczątka i podpis sprzedawcy

UNIWERSALNA KARTA GWARANCYJNA

W RAZIE AWARII PROSIMY O DOŁĄCZENIE KARTY GWARANCYJNEJ DO ODSYŁANEGO PRODUKTU

Imię: _____

Nazwisko: _____

Kod pocztowy: _____

Miejscowość: _____

Telefon (wraz z kierunkowym): _____

Adres e-mail: _____

Produkt: _____

Model: _____

Index: _____

EAN: _____

Data i miejsce zakupu: _____

Kupujący (podpis): _____

Producent:
DERFORM
Sady ul. Za Motelem 1
62-080 Tarnowo Podgórne

Klauzula informacyjna dla osoby składającej reklamację.

1. Administrator danych: Administratorem Pani/Pana danych osobowych jest Derform Sp. J. Deręgowscy z siedzibą w Sadach, ul Za Motelem 1, 62-080 Tarnowo Podgórne.
2. Kontakt z Administratorem danych: W celu uzyskania informacji dotyczących prawidłowości przetwarzania danych osobowych przez Administratora należy skontaktować się
z Administratorem pisemnie na adres siedziby Administratora danych z dopiskiem na kopercie: Ochrona danych osobowych.
3. Cel i podstawa przetwarzania danych: Pani/Pana dane osobowe przetwarzane będą w celu rozpatrzenia i obsługi złożonej przez Panią/Pana reklamacji, co stanowi realizację naszego prawnie uzasadnionego interesu polegającego na należytym rozpatrzeniu
i obsłudze Pani/Pana roszczeń (podstawa z art. 6 ust. 1 lit. F) rozporządzenia Parlamentu Europejskiego i Rady (UE) 2016/679 z dnia 27.04.2016 r. w sprawie ochrony osób fizycznych w związku z przetwarzaniem danych osobowych i w sprawie swobodnego przepływu takich danych oraz uchylenia dyrektywy 95/46/WE (ogólne rozporządzenie o ochronie danych) dalej: RODO.
4. Dobrowolność podania danych: Podanie danych jest dobrowolne, jednak konieczne do realizacji celów, do jakich zostały zebrane, określonych w pkt. 3.
5. Odbiorcy danych: Pani/Pana dane możemy przekazać wyłącznie: a) podmiotom przetwarzającym – którym zlecimy czynności wymagające przetwarzania danych; b) podmiotom uprawnionym do uzyskania danych na podstawie obowiązującego prawa.
6. Okres przechowywania danych: Pani/Pana dane osobowe będziemy przechowywać przez okres 5 lat liczonych od 1 stycznia następnego roku po ostatecznym zamknięciu Pani/Pana sprawy;
7. Pani/Pana uprawnienia: Posiada Pani/Pan prawo dostępu do treści swoich danych oraz z zastrzeżeniem przepisów prawa: prawo ich sprostowania, usunięcia, ograniczenia przetwarzania, prawo do przenoszenia danych, prawo do wniesienia sprzeciwu, prawo
do cofnięcia zgody w dowolnym momencie. Ma Pani/Pan prawo do wniesienia skargi do Prezesa Urzędu Ochrony Danych Osobowych w przypadku stwierdzenia, że przetwarzanie danych osobowych narusza przepisy RODO.

kidwell

Kontakt i wsparcie techniczne

tel. 797 974 387
bok@kidwell.eu
www.kidwell.eu